ТЕХНІЧНІ ДАНІ

24/04/26

DAB PUMPS S.p.A.
Via Marco Polo, 14 - 35035 Mestrino (PD), Italy
Tel. +39 049 5125000 - Fax +39 049 5125950
www.dabpumps.com

Одержувач

Компанія
Уточнення:
Адреса
Телефон:
Факс
Електронна пошта

Артикульний номер: **Клієнт №:**

60219351H

Модель:

FEKA VS 1500 M - A

Характеристики насосу

Вільний прохід:	50 mm
Номінальний тиск:	
Мін. температура рідини	0
Макс. температура рідини	50 °C
Макс. зовнішня температура	40 °C

Необхідні характеристики

Витрата:	
Напір:	
Рідина:	Вода
Температура рідини:	20 °C
Густина:	998.3 kg/m³
Кінематична в'язкість:	1.005 mm²/s
Тиск пари:	2.34 kPa

Гідравлічні характеристики

Витрата:	
Напір:	

Матеріали

Корпус насоса	Нержавіюча сталь AISI 304
Робоче колесо	Нержавіюча сталь AISI 304
Кожух двигуна	Нержавіюча сталь AISI 304
Мех. ущільнення з боку насоса	Карбід кремнію/карбід кремнію
Мех. ущільнення з боку двигуна	Carbon/Alumina
Motor shaft pump side	Нержавіюча сталь AISI 316
Motor shaft motor side	Steel C10

Характеристики двигуна

Торгова марка:	DAB	
Max. Power input P1 :	2 kW	
Номінальна потужність P2:	1.5 kW	
Частота обертів:	2800 1/min	
Номінальна напруга:	1~ 220-240 V	50 Hz
Номінальний струм:	9.1 A	
Ступінь захисту:	IP 68	

Характеристики відповідно до ISO 9906

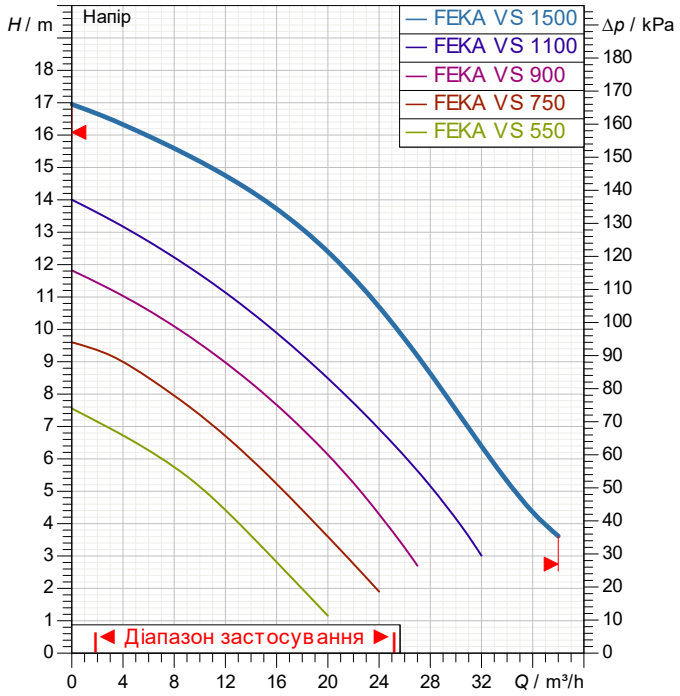

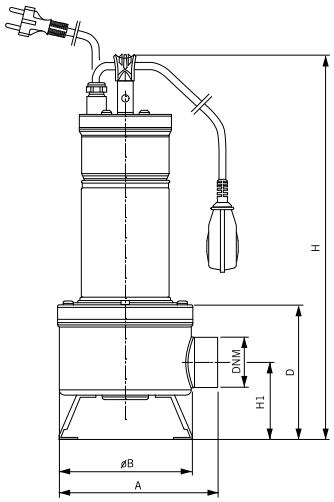

Вага: 16.7 kg

Розміри mm

A	203				
B	170				
D	172				
DNM	2" F				
H	535				
H1	98				

З'єднання насоса:

Зі сторони всмоктування:		/
З напірної сторони:	2 " GAS	/ --

DAB PUMPS залишає за собою право вносити зміни без попередження

ГІДРАВЛИЧНА ХАРАКТЕРИСТИКА

24/04/26

DAB PUMPS S.p.A.
Via Marco Polo, 14 - 35035 Mestrino (PD), Italy
Tel. +39 049 5125000 - Fax +39 049 5125950
www.dabpumps.com

Одержувач

Компанія
Уточнення:
Адреса
Телефон:
Факс
Електронна пошта

FEKA VS 1500 M - A

Характеристики відповідно до ISO 9906

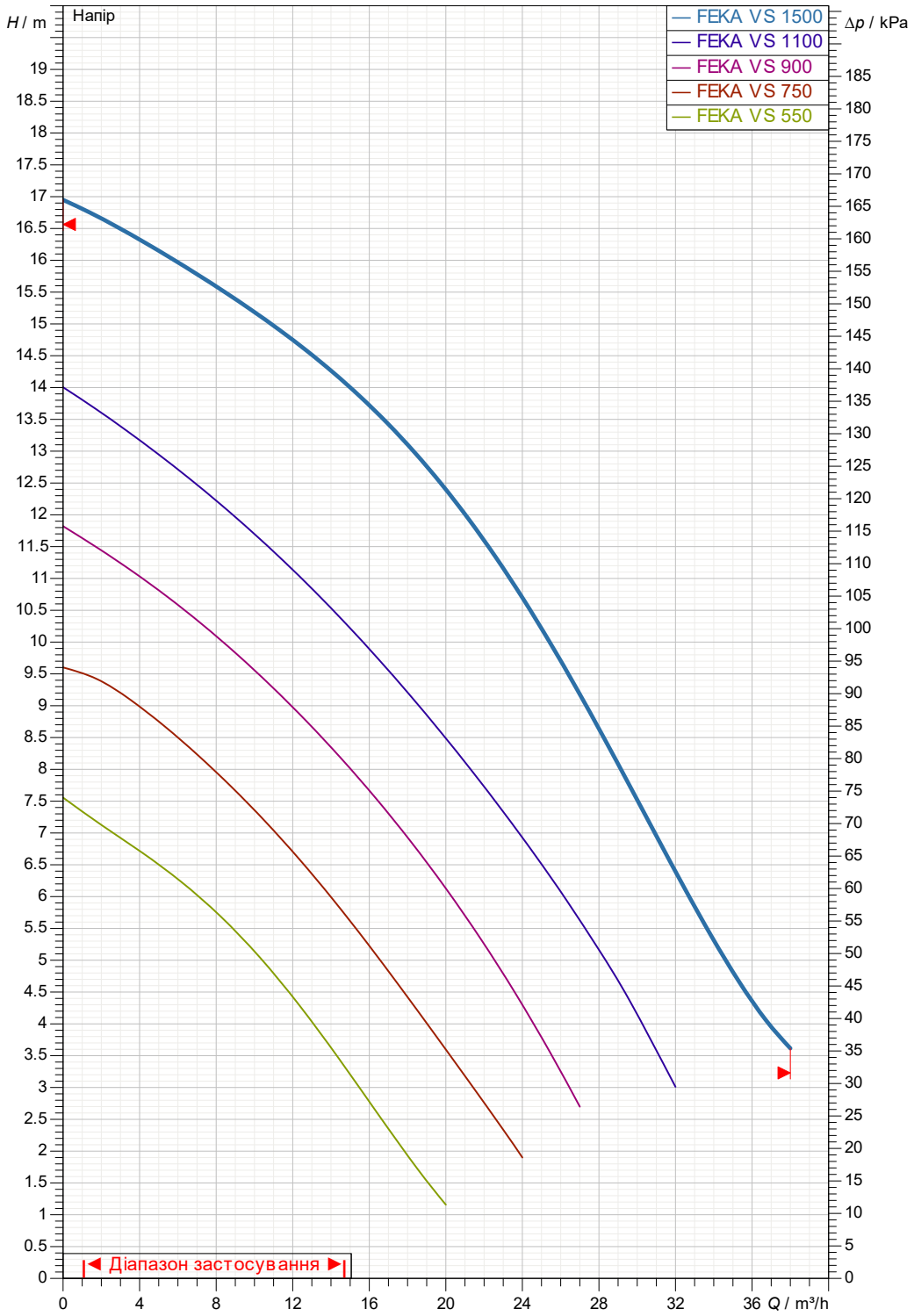

Гідравлічні характеристики

Зі сторони всмоктування:	З напірної сторони:	Витрата:	Напір:	Частота обертів:
	2 " GAS --			2800 1/min

MAIN_PROJECT_TITLE	BUSINESS_PROCESS_ID	OWNER_	ISSUE_DATE
			24/04/26

DAB PUMPS залишає за собою право вносити зміни без попередження

ГАБАРИТНІ РОЗМІРИ

24/04/26

DAB PUMPS S.p.A.
Via Marco Polo, 14 - 35035 Mestrino (PD), Italy
Tel. +39 049 5125000 - Fax +39 049 5125950
www.dabpumps.com

Одержувач

Компанія
Уточнення:
Адреса
Телефон:
Факс
Електронна пошта

FEKA VS 1500 M - A

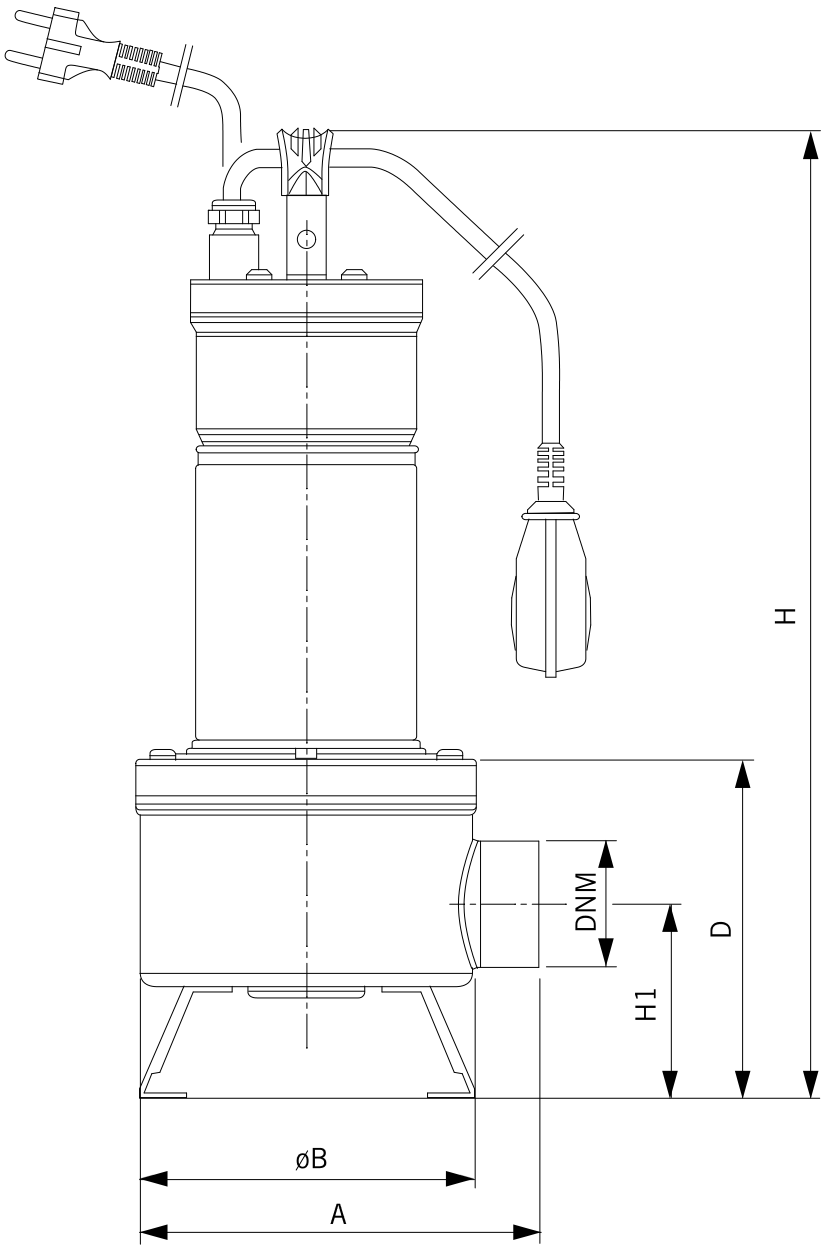

Вимірювання в mm							3'єднання насоса:
1	A	203					
2	B	170					Всмоктування:
3	D	172					
4	DNM	2" F					
5	H	535					
6	H1	98					
7							Подача:
8							2 " GAS
9							--
10							
11							

MAIN_PROJECT_TITLE	BUSINESS_PROCESS_ID	OWNER_	ISSUE_DATE
			24/04/26

DAB PUMPS залишає за собою право вносити зміни без попередження