ТЕХНІЧНІ ДАНІ

29/06/26

DAB PUMPS S.p.A.
Via Marco Polo, 14 - 35035 Mestrino (PD), Italy
Tel. +39 049 5125000 - Fax +39 049 5125950
www.dabpumps.com

Одержувач

Компанія
Уточнення:
Адреса
Телефон:
Факс
Електронна пошта

Артикульний номер: **Клієнт №:**

60186086

Модель:

EVOSTA3 40/130

Характеристики насосу

Номінальний тиск:	1000 kPa
Мін. температура рідини	-10 °C
Макс. температура рідини	110 °C
EEI:	≤ 0,17

Мін. напір на всмоктування:

Температура:	°C	90
Мін. напір на всмоктування:	m	10

Необхідні характеристики

Витрата:	
Напір:	
Рідина (%):	
Температура рідини:	20 °C
Густина:	998.3 kg/m³
Кінематична в'язкість:	1.005 mm²/s
Тиск пари:	2.34 kPa

Гідравлічні характеристики

Витрата:	
Напір:	

Матеріали

Корпус насоса	Чавун з катафорезним покриттям
Робоче колесо	Ultrason
Вал	Alumina
Ротор	Fe
Кожух двигуна	AISI 304
Кожух статора	AISI 316
Пробка для випуску повітря	Латунь

Характеристики відповідно до ISO 9906

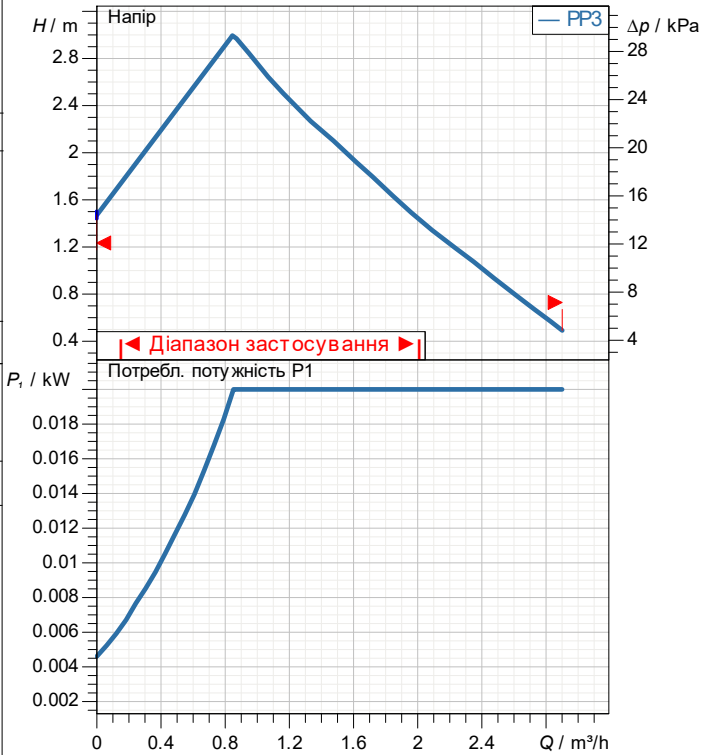

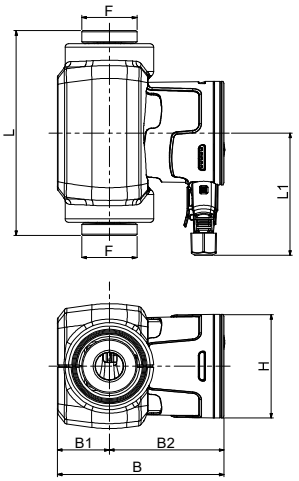

Характеристики двигуна

Торгова марка:	DAB		
Max. Power input P1 :	0.02 kW		
Номінальна напруга:	1~	230 V	50 Hz
Номінальний струм:	0.18 A		
Ступінь захисту:	IP X5		

Розміри mm

B	144.1	L1	107.5
B1	45		
B2	99.1		
F	1"1/2		
H	91		
L	130		

Вага: 2.05 kg

З'єднання насоса:

Зі сторони всмоктування:	1 " 1/2 G
З напірної сторони:	1 " 1/2 G

DAB PUMPS залишає за собою право вносити зміни без попередження

ГІДРАВЛИЧНА ХАРАКТЕРИСТИКА

29/06/26

DAB PUMPS S.p.A.
Via Marco Polo, 14 - 35035 Mestrino (PD), Italy
Tel. +39 049 5125000 - Fax +39 049 5125950
www.dabpumps.com

MAKING WATER EASY

Одержувач

Компанія
Уточнення:
Адреса
Телефон:
Факс
Електронна пошта

EVOSTA3 40/130

Характеристики відповідно до ISO 9906

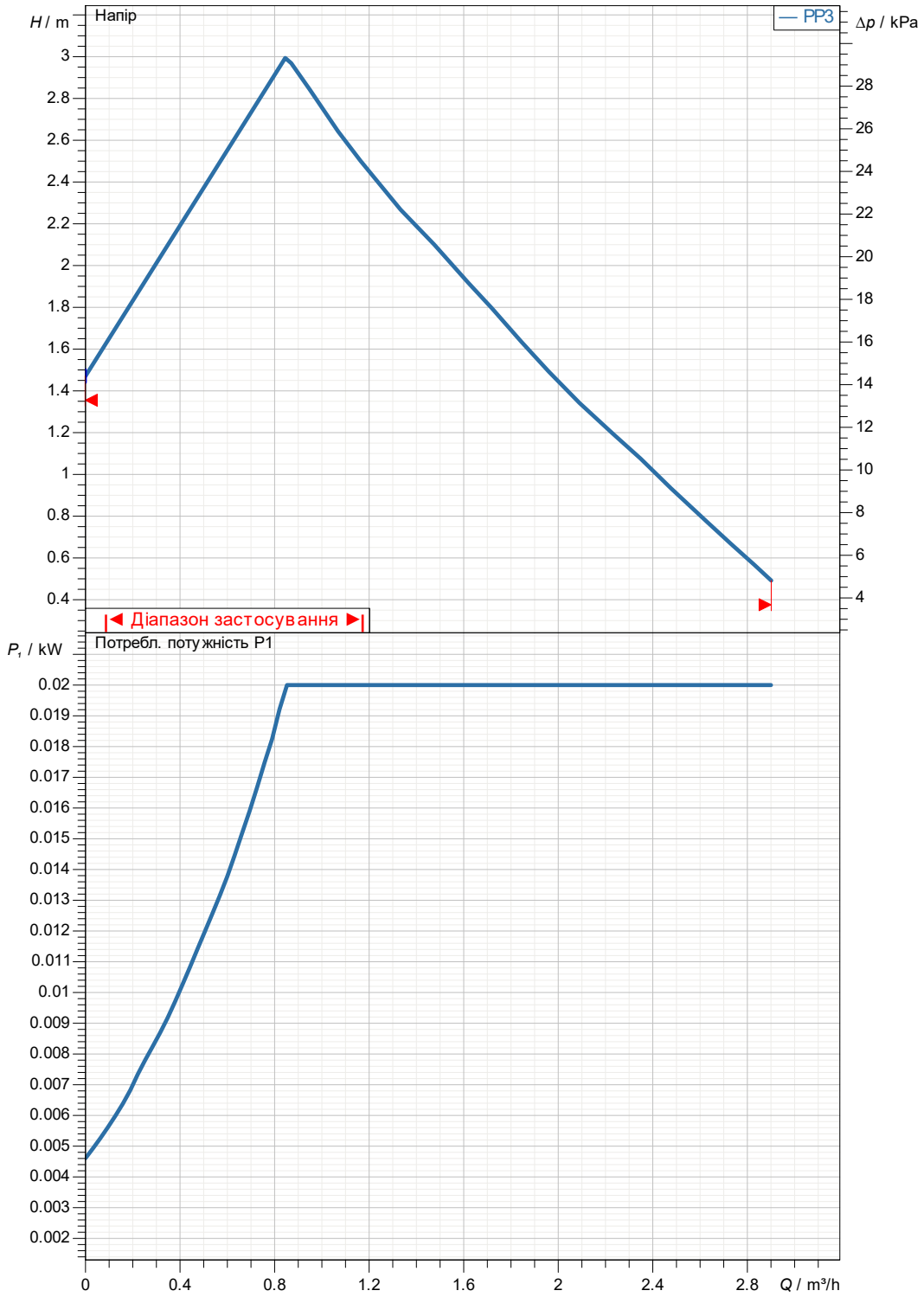

Гідравлічні характеристики

Зі сторони всмоктування:	З напірної сторони:	Витрата:	Напір:	Частота обертів:
1 " 1/2 G 1000 kPa	1 " 1/2 G 1000 kPa			2900 1/min

Проект	Номер проекту	Виконавець	Створено
			29/06/26

DAB PUMPS залишає за собою право вносити зміни без попередження

ГАБАРИТНІ РОЗМІРИ

29/06/26

DAB PUMPS S.p.A.
Via Marco Polo, 14 - 35035 Mestrino (PD), Italy
Tel. +39 049 5125000 - Fax +39 049 5125950
www.dabpumps.com

Одержувач

Компанія
Уточнення:
Адреса
Телефон:
Факс
Електронна пошта

EVOSTA3 40/130

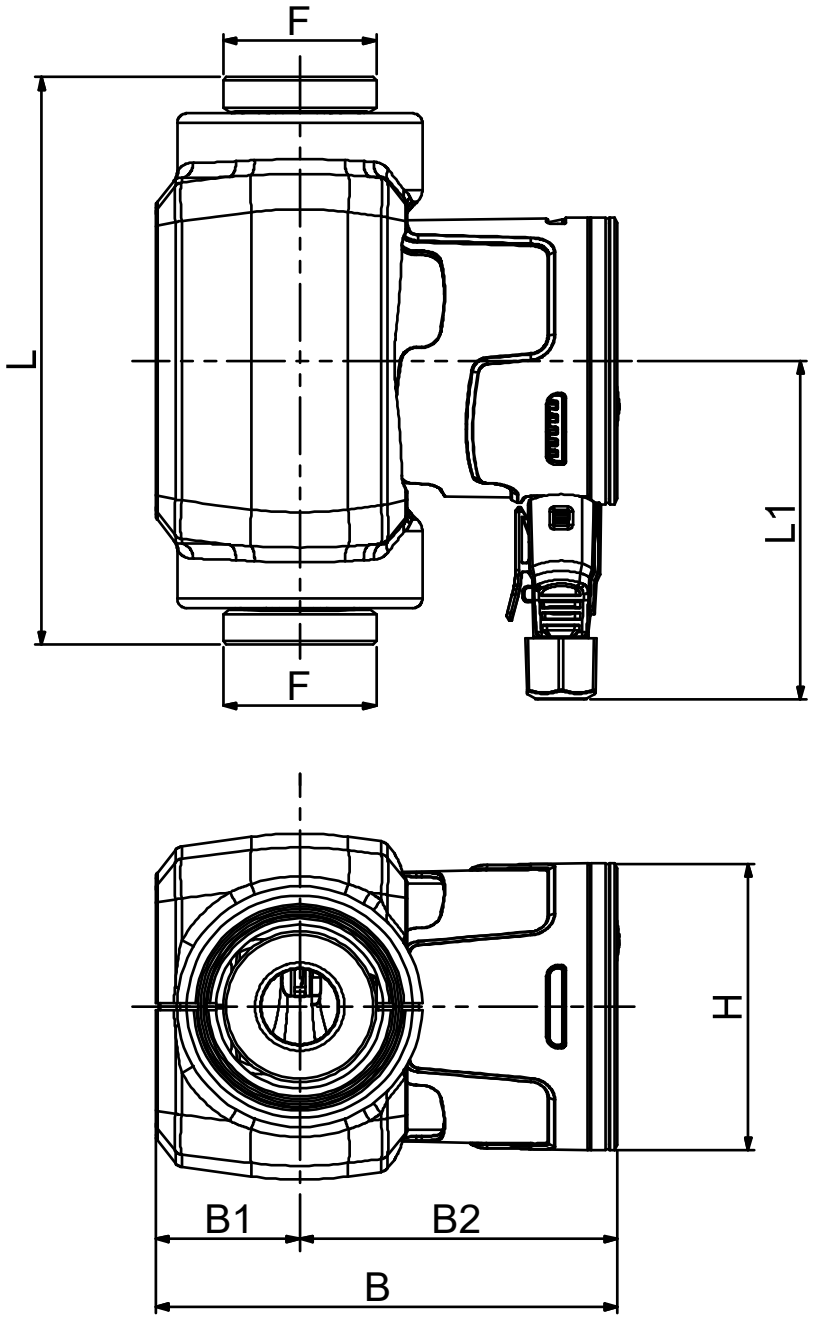

Вимірювання в mm							З'єднання насоса:
1	B	144.1					
2	B1	45					Всмоктування:
3	B2	99.1					1 " 1/2 G
4	F	1"1/2					1000 kPa
5	H	91					
6	L	130					
7	L1	107.5					Подача:
8							1 " 1/2 G
9							1000 kPa
10							
11							

Проект	Номер проекту	Виконавець	Створено
			29/06/26

DAB PUMPS залишає за собою право вносити зміни без попередження