# ТЕХНІЧНІ ДАНІ

29/06/26



DAB PUMPS S.p.A.
Via Marco Polo, 14 - 35035 Mestrino (PD), Italy
Tel. +39 049 5125000 - Fax +39 049 5125950
www.dabpumps.com

**Одержувач**

Компанія
Уточнення:
Адреса
Телефон:
Факс
Електронна пошта

**Артикульний номер:** **Клієнт №:**

60186087

**Модель:**

EVOSTA3 80/130

## Характеристики насосу

| | |
|---|---|
| Номінальний тиск: | 1000 kPa |
| Мін. температура рідини | -10 °C |
| Макс. температура рідини | 110 °C |
| EEI: | ≤ 0,19 |

## Мін. напір на всмоктування:

| | | |
|---|---|---|
| Температура: | °C | 90 |
| Мін. напір на всмоктування: | m | 10 |

## Необхідні характеристики

| | |
|---|---|
| Витрата: | |
| Напір: | |
| Рідина (%): | |
| Температура рідини: | 20 °C |
| Густина: | 998.3 kg/m³ |
| Кінематична в'язкість: | 1.005 mm²/s |
| Тиск пари: | 2.34 kPa |

## Гідравлічні характеристики

| | |
|---|---|
| Витрата: | |
| Напір: | |

## Матеріали

| | |
|---|---|
| Корпус насоса | Чавун з катафорезним покриттям |
| Робоче колесо | Ultrason |
| Вал | Alumina |
| Ротор | Fe |
| Кожух двигуна | AISI 304 |
| Кожух статора | AISI 316 |
| Пробка для випуску повітря | Латунь |

## Характеристики відповідно до ISO 9906

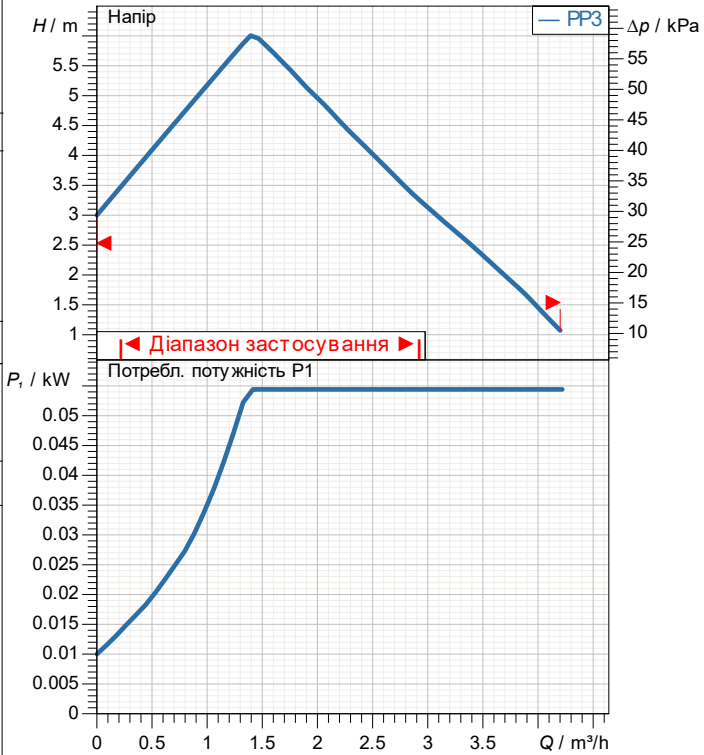


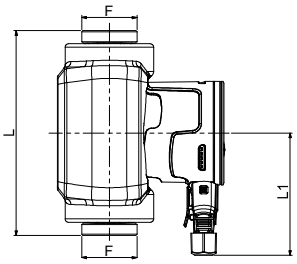


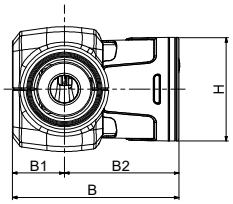


## Характеристики двигуна

| | | | |
|---|---|---|---|
| Торгова марка: | DAB | | |
| Max. Power input P1 : | 0.055 kW | | |
| Номінальна напруга: | 1~ | 230 V | 50 Hz |
| Номінальний струм: | 0.47 A | | |
| Ступінь захисту: | IP X5 | | |

## Розміри mm

| | | | |
|---|---|---|---|
| B | 144.1 | L1 | 107.5 |
| B1 | 45 | | |
| B2 | 99.1 | | |
| F | 1"1/2 | | |
| H | 91 | | |
| L | 130 | | |

**Вага:** 2.05 kg

## З'єднання насоса:

| | |
|---|---|
| Зі сторони всмоктування: | 1 " 1/2 G |
| З напірної сторони: | 1 " 1/2 G |

DAB PUMPS залишає за собою право вносити зміни без попередження

# ГІДРАВЛИЧНА ХАРАКТЕРИСТИКА

29/06/26



DAB PUMPS S.p.A.
Via Marco Polo, 14 - 35035 Mestrino (PD), Italy
Tel. +39 049 5125000 - Fax +39 049 5125950
www.dabpumps.com

**Одержувач**

Компанія
Уточнення:
Адреса
Телефон:
Факс
Електронна пошта

**EVOSTA3 80/130**

**Характеристики відповідно до ISO 9906**

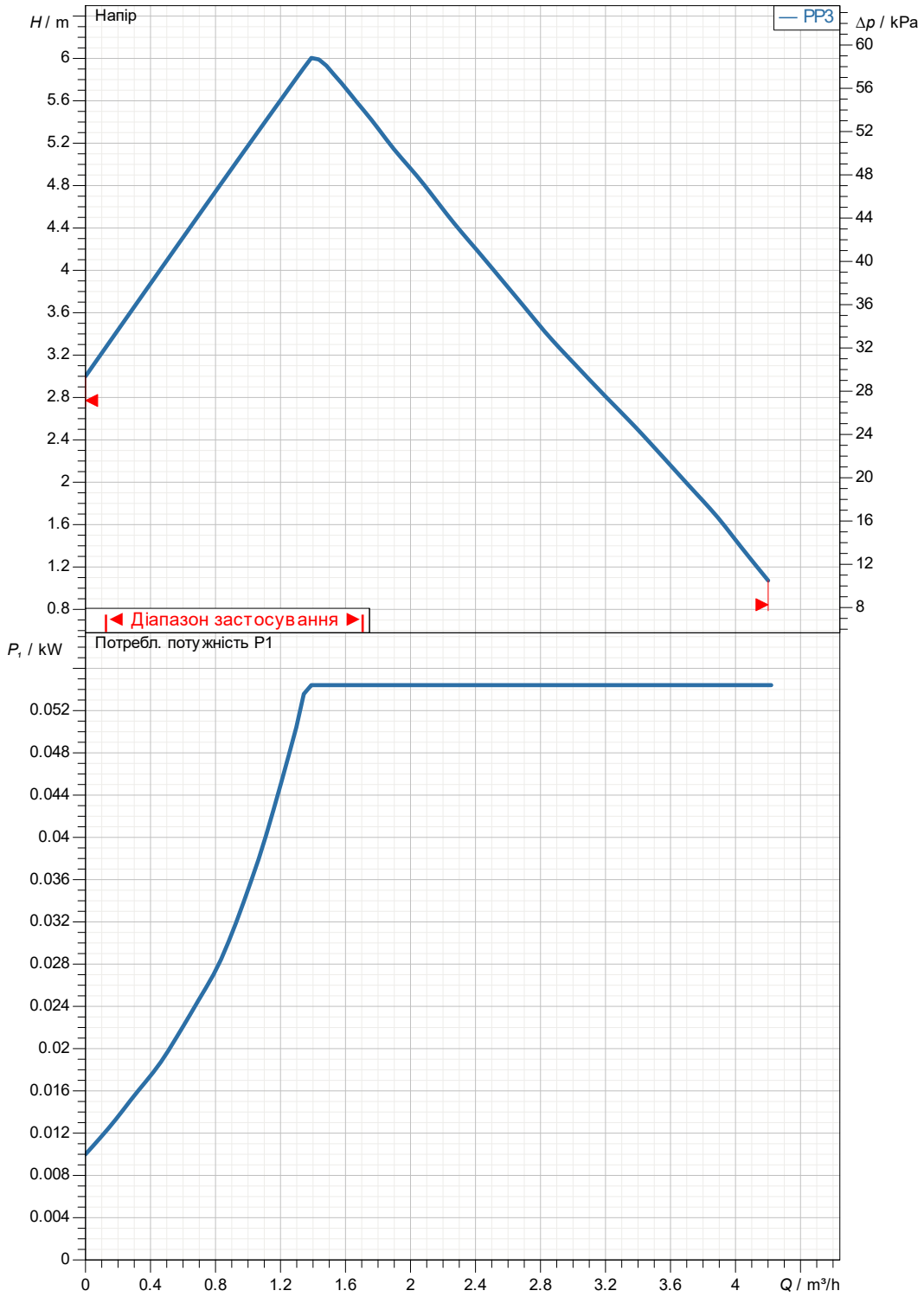


**Гідравлічні характеристики**

| Зі сторони всмоктування: | З напірної сторони: | Витрата: | Напір: | Частота обертів: |
|---|---|---|---|---|
| 1 " 1/2 G<br>1000 kPa | 1 " 1/2 G<br>1000 kPa | | | 2900 1/min |

| Проект | Номер проекту | Виконавець | Створено |
|---|---|---|---|
| | | | **29/06/26** |

DAB PUMPS залишає за собою право вносити зміни без попередження

# ГАБАРИТНІ РОЗМІРИ

29/06/26



DAB PUMPS S.p.A.
Via Marco Polo, 14 - 35035 Mestrino (PD), Italy
Tel. +39 049 5125000 - Fax +39 049 5125950
www.dabpumps.com

**Одержувач**

Компанія
Уточнення:
Адреса
Телефон:
Факс
Електронна пошта

## EVOSTA3 80/130

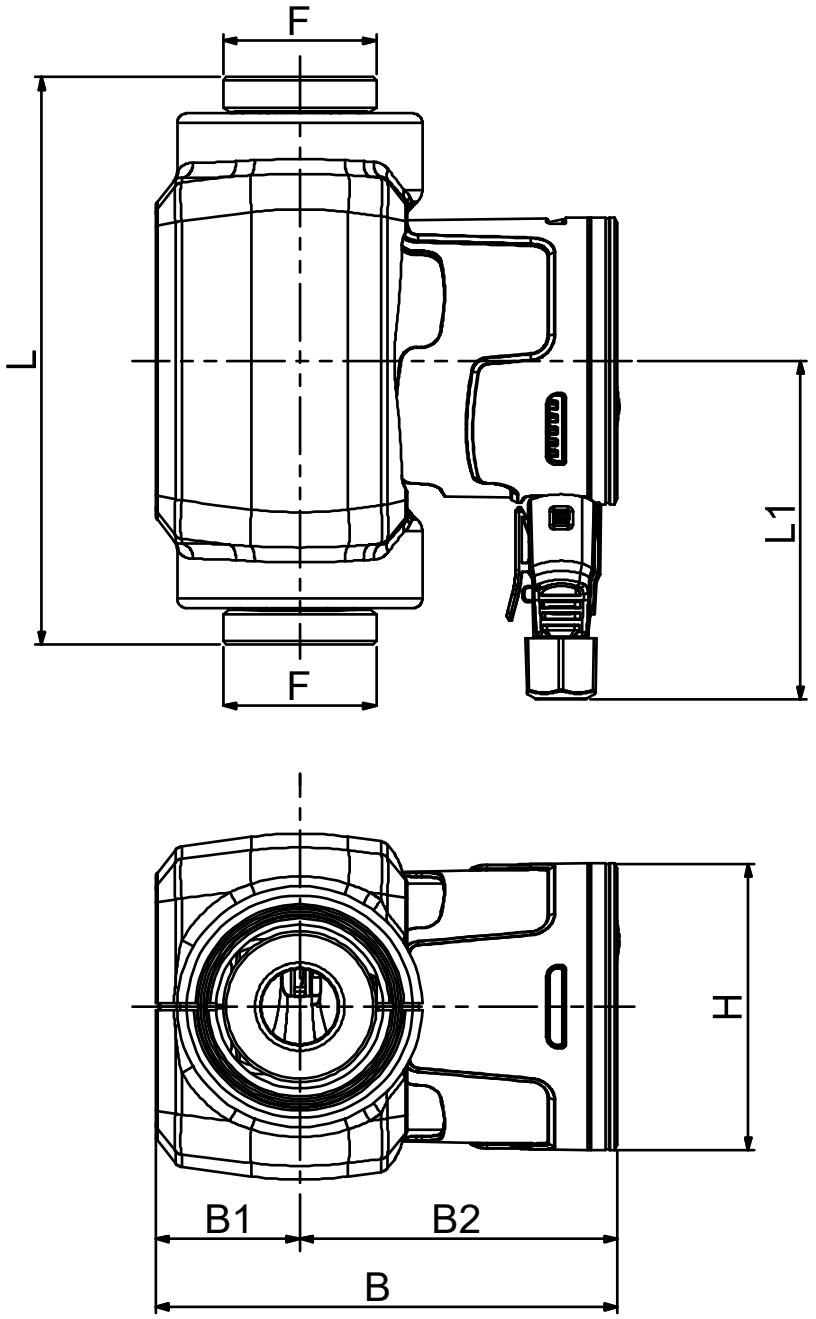


| Вимірювання в mm | | | | | | | 3'єднання насоса: |
|---|---|---|---|---|---|---|---|
| 1 | B | 144.1 | | | | | |
| 2 | B1 | 45 | | | | | Всмоктування: |
| 3 | B2 | 99.1 | | | | | 1 " 1/2 G |
| 4 | F | 1"1/2 | | | | | 1000 kPa |
| 5 | H | 91 | | | | | |
| 6 | L | 130 | | | | | |
| 7 | L1 | 107.5 | | | | | Подача: |
| 8 | | | | | | | 1 " 1/2 G |
| 9 | | | | | | | 1000 kPa |
| 10 | | | | | | | |
| 11 | | | | | | | |

| Проект | Номер проекту | Виконавець | Створено |
|---|---|---|---|
| | | | **29/06/26** |

DAB PUMPS залишає за собою право вносити зміни без попередження