ТЕХНІЧНІ ДАНІ

25/06/26 Сторінка 1 / 3

DAB PUMPS S.p.A.
Via Marco Polo, 14 - 35035 Mestrino (PD), Italy
Tel. +39 049 5125000 - Fax +39 049 5125950
www.dabpumps.com

Одержувач

Компанія
Уточнення:
Адреса
Телефон:
Факс
Електронна пошта

Артикульний номер: **Клієнт №:**

60179855

Модель:

K 14/400 3x230/400 50 IE3

Характеристики насосу

MEI ≥ 0,40

Номінальний тиск:	600 kPa
Мін. температура рідини	-15 °C
Макс. температура рідини	110 °C
Макс. зовнішня температура	40 °C

Необхідні характеристики

Витрата:	
Напір:	
Рідина (%):	
Температура рідини:	20 °C
Густина:	998.3 kg/m³
Кінематична в'язкість:	1.005 mm²/s
Тиск пари:	2.34 kPa

Гідравлічні характеристики

Витрата:	
Напір:	
NPSH:	
Потужність двигуна P2:	
Ефективність:	

Матеріали

Корпус насоса	Чавун 200 UNI ISO 185
Кронштейн	Чавун 200 UNI ISO 185
Робоче колесо	Чавун 200 UNI ISO 185
Механічне ущільнення:	Карбон/Кераміка
Кільцева прокладка	Гума EPDM
Вал із ротором	AISI 303 X10 CrNiS 1809 UNI 6900/71

Характеристики двигуна

Торгова марка:	DAB	
Номінальна потужність P2:	1.85 kW	
Частота обертів:	2850 1/min	
Номінальна напруга:	3~ 400 V	50 Hz
Номінальний струм:	4 A	
Ступінь захисту:	IP 44	50 Hz
Max. Power input P1	1.9 kW	

З'єднання насоса:

Зі сторони всмоктування:	2 " G	/	600 kPa
З напірної сторони:	2 " G	/	600 kPa

Характеристики відповідно до ISO 9906

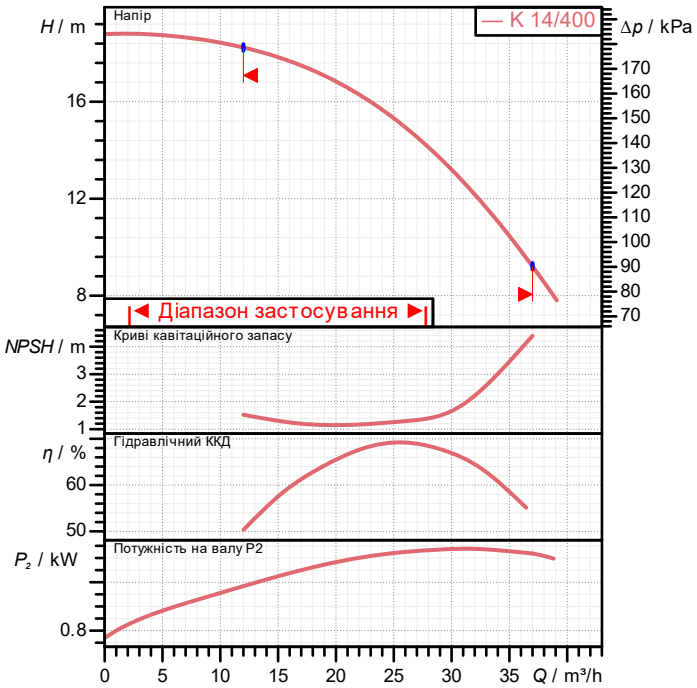

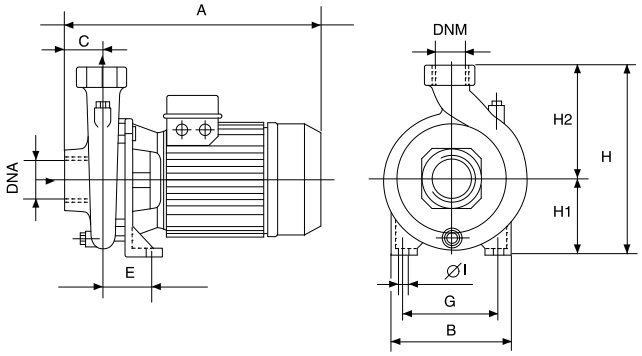

Вага: 22 kg

Розміри	mm		
A	358		
B	200		
C	62		
DNA	2" G		
DNM	2" G		
E	74		
G	120		
H	270		
H1	105		
H2	165		
IØ	11		

DAB PUMPS залишає за собою право вносити зміни без попередження

ГІДРАВЛИЧНА ХАРАКТЕРИСТИКА

25/06/26

DAB PUMPS S.p.A.
Via Marco Polo, 14 - 35035 Mestrino (PD), Italy
Tel. +39 049 5125000 - Fax +39 049 5125950
www.dabpumps.com

	Одержувач	
Компанія Уточнення: Адреса Телефон: Факс Електронна пошта		

K 14/400 3x230/400 50 IE3

Характеристики відповідно до ISO 9906

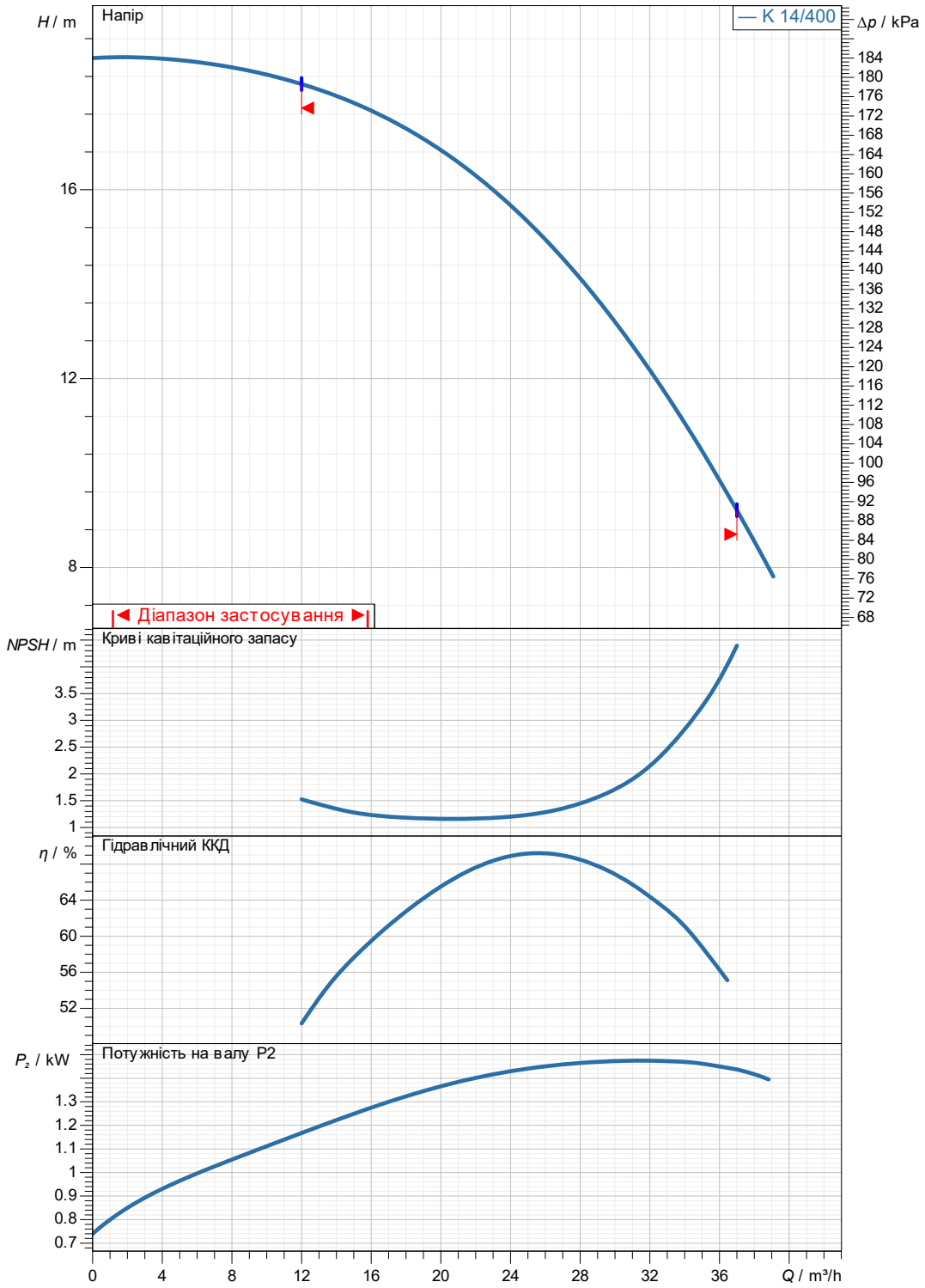

Гідравлічні характеристики

Зі сторони всмоктування:	З напірної сторони:	Витрата:	Напір:	Частота обертів:
2 " G 600 kPa	2 " G 600 kPa			2850 1/min

Проект	Номер проекту	Виконавець	Створено
			25/06/26

DAB PUMPS залишає за собою право вносити зміни без попередження

ГАБАРИТНІ РОЗМІРИ

25/06/26

DAB PUMPS S.p.A.
Via Marco Polo, 14 - 35035 Mestrino (PD), Italy
Tel. +39 049 5125000 - Fax +39 049 5125950
www.dabpumps.com

Одержувач

Компанія
Уточнення:
Адреса
Телефон:
Факс
Електронна пошта

K 14/400 3x230/400 50 IE3

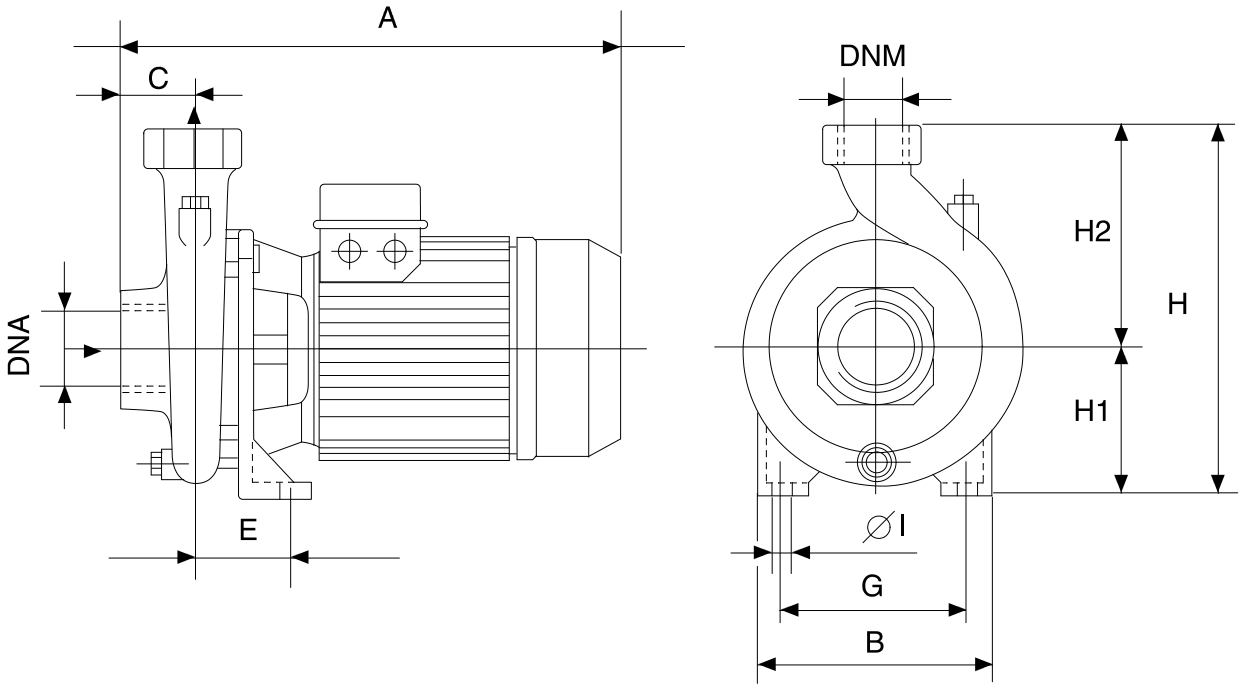

Вимірювання в mm							З'єднання насоса:
1	A	358					
2	B	200					Всмоктування:
3	C	62					2 " G
4	DNA	2" G					600 kPa
5	DNM	2" G					
6	E	74					
7	G	120					Подача:
8	H	270					2 " G
9	H1	105					600 kPa
10	H2	165					
11	IØ	11					

Проект	Номер проекту	Виконавець	Створено
			25/06/26

DAB PUMPS залишає за собою право вносити зміни без попередження